TARTALOMJEGYZÉK

45 BIZTONSÁGI INFORMÁCIÓK
47 TERMÉKLEÍRÁS
48 KEZELŐPANEL
49 PROGRAMOK
50 KIEGÉSZÍTŐ FUNKCIÓK
51 AZ ELSŐ HASZNÁLAT ELŐTT
54 NAPI HASZNÁLAT
57 ÁPOLÁS ÉS TISZTÍTÁS
58 HIBAELHÁRÍTÁS
61 ÜZEMBE HELYEZÉS
62 MŰSZAKI INFORMÁCIÓK

KÖRNYEZETVÉDELMI TUDNIVALÓK

A következő jelzéssel ellátott anyagokat hasznosítsa újra: ♲ . Újrahasznosításhoz tegye a megfelelő konténerekbe a csomagolást.
Járuljon hozzá környezetünk és egészségünk védelméhez, és hasznosítsa újra az elektromos és elektronikus hulladékot. A ☒ tiltó szimbólummal ellátott készüléket ne dobja a háztartási hulladék közé. Juttassa el a készüléket a helyi újrahasznosító telepre, vagy lépjen kapcsolatba a hulladékkezelésért felelős hivatallal.

HONLAPUNKON AZ ALÁBBI INFORMÁCIÓK ÁLLNAK RENDELKEZÉSÉRE:

- Termékek
- Kiadványok
- Felhasználói kézikönyvek
- Hibaelhárítás
- Szerviz információk

www.aeg.com

AZ ÚTMUTATÓBAN HASZNÁLT SZIMBÓLUMOK

⚠ Figyelem - Fontos biztonsági információk.

ℹ Általános információk és tanácsok

Környezetvédelmi információk

A változtatások jogát fenntartjuk.

AZ ÖN ELÉGEDETTSÉGE ÉRDEKÉBEN

Köszönjük, hogy megvásárolta ezt az AEG készüléket. Reméljük, hogy készülékünk kifogástalan teljesítményével hosszú éveken át elégedett lesz. Pontosan ezért alkalmaztunk olyan innovatív technológiákat és jellemzőket, melyek a mindennapi teendőket nagymértékben megkönnyítik, és amelyeket más készülékeken nem talál meg. Kérjük, szánjon néhány percet az útmutató végigolvasására, hogy a maximumot hozhassa ki készülékéből.

KIEGÉSZÍTŐ TARTOZÉKOK ÉS SEGÉDANYAGOK

Az AEG webáruházban mindent megtalál, ami ahhoz szükséges, hogy AEG készülékeinek ragyogó külsejét és tökéletes működését fenntartsa. Ezzel együtt széles választékban kínáljuk a legszigorúbb szabványoknak és az Ön minőségi igényeinek megfelelően tervezett és kivitelezett egyéb kiegészítő tartozékokat - a különleges főzőedényektől az evőeszköz kosarakig, az edénytartóktól a fehérnemű-zsákokig...

Látogassa meg webáruházunkat az alábbi címen:
www.aeg.com/shop

VÁSÁRLÓI TÁMOGATÁS ÉS SZERVIZ

Javasoljuk az eredeti alkatrészek használatát.

Ha a szervizhez fordul, legyenek kéznél a következő adatok. Az információ az adattáblán található.

Típus _____

Termékszám _____

Sorozatszám _____

BIZTONSÁGI INFORMÁCIÓK

Az üzembe helyezés és használat előtt, gondosan olvassa el a mellékelt útmutatót. A nem megfelelő üzembe helyezés vagy használat által okozott károkért nem vállal felelősséget a gyártó. További utánanézés érdekében tartsa elérhető helyen az útmutatót.

GYERMEKEK ÉS FOGYATÉKKAL ÉLŐ SZEMÉLYEK BIZTONSÁGA

VIGYÁZAT
Fulladás, sérülés vagy tartós rokkantság kockázata.

- Ne engedje, hogy a készüléket csökkent fizikai, értelmi vagy mentális képességű, illetve megfelelő tapasztalatok és ismeretek híján lévő személy használja, beleértve a gyermekeket is. A biztonságukért felelős személy felügyelje őket, illetve a készülék használatára vonatkozóan biztosítson útmutatást számukra. Ne hagyja, hogy gyerekek játsszanak a készülékkel.
- Minden csomagolóanyagot tartson a gyermekektől távol.
- Minden mosószert tartson távol a gyermekektől.
- A gyermekeket és kedvenc háziállatokat tartsa távol a készüléktől, amikor az ajtaja nyitva van.

ÜZEMBE HELYEZÉS

VIGYÁZAT
Ezt a készüléket szakképzett vagy hozzáértő személynek kell üzembe helyeznie.

- Távolítsa el az összes csomagolást.
- Ne helyezzen üzembe és ne használjon sérült készüléket.
- Ne helyezze üzembe a készüléket olyan helyen, ahol a hőmérséklet 0°C alatt van.
- Tartsa be a készülékhez mellékelt szerelési útmutatót.

Vízhálózatra csatlakoztatás

- Ellenőrizze, hogy nem okoz-e sérülést a vízcsöveknek.
- Mielőtt új vagy hosszabb idő óta nem használt csövekhez csatlakoztatja a készüléket, addig folyassa a vizet, amíg az teljesen ki nem tisztul.
- A készülék első használata előtt ellenőrizze, hogy nincs-e szivárgás.
- 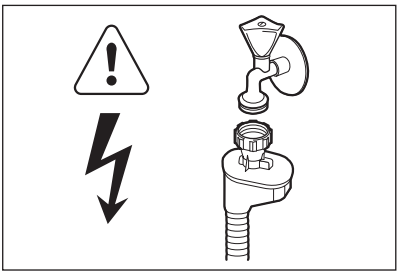

VIGYÁZAT
Veszélyes feszültség.

A befolyócső biztonsági szeleppel, valamint dupla bevonattal ellátott belső vezetékkel rendelkezik.

- Ha a befolyócső megsérül, akkor azonnal húzza ki a csatlakozódugót a fali csatlakozóaljzatból. Forduljon szervizhez a befolyócső cseréje érdekében.

Elektromos csatlakoztatás

VIGYÁZAT
Tűz- és áramütésveszély.

- A készüléket kötelező földelni.
- Ellenőrizze, hogy az adattáblán szereplő elektromossági adatok megfelelnek-e a háztartási hálózati áram paramétereinek. Ha nem, forduljon szakképzett villanyszerelőhöz.
- Mindig megfelelően felszerelt, érintésbiztos aljzatot használjon.
- Ne használjon dugaszátalakítót és vezetékhosszabbítót.
- Ügyeljen a hálózati csatlakozódugó és a hálózati kábel épségére. Ha a hálózati kábel cserére szorul, forduljon a márkaszervizhez vagy villanyszerelőhöz.
- Csak az üzembe helyezés befejezése után csatlakoztassa a hálózati csatlakozódugót a hálózati csatlakozóaljzatba. Üzembe helyezés után biztosítsa a hálózati dugasz könnyű elérhetőségét.
- Amikor kihúzza a készülék hálózati vezetékét, soha ne a vezetéket fogja meg. Mindig a dugasznál fogva húzza ki.

HASZNÁLAT

VIGYÁZAT
Sérülésveszély.

- Háztartási környezetben használja e készüléket.
- Ne változtassa meg a készülék műszaki jellemzőit.
- Lefelé fordítva vagy vízszintes irányba tegye a késeket és a hegyes evőeszközöket az evőeszközkosárba.
- A beleütközés elkerülésének megelőzésére, ne hagyja nyitva felügyelet nélkül a készülék ajtaját.
- Ne üljön vagy álljon rá a nyitott ajtóra.
- Veszélyesek a mosogatógépben használt mosogatószerek. Tartsa be a mosogatószer csomagolásán feltüntetett utasításokat.
- Ne igyon a készülékben lévő vízből, és ne játsszon vele.
- Az edényeket a mosogatógépből csak a mosogatóprogram lejárta után vegye ki. Mosogatószer maradhat az edényeken.

VIGYÁZAT
Áramütés, tűz és égésveszély.

- Ne tegyen gyúlékony anyagot, vagy gyúlékony anyaggal szennyezett tárgyat a készülékbe, annak közelébe, illetve annak tetejére.
- A készülék tisztításához ne használjon vízsugarat vagy gőzt.
- A készülékből forró gőz szabadulhat ki, ha az ajtót mosogatóprogram futtatása közben kinyitja.

ÁRTALMATLANÍTÁS

VIGYÁZAT
Sérülés- vagy fulladásveszély.

- Bontsa a készülék hálózati csatlakozását.
- Vágja át a hálózati kábelt, és tegye a hulladékba.
- Szerelje le az ajtókilincset, hogy megakadályozza gyermekek és kedvenc állatok készülékben rekedését.

TERMÉKLEÍRÁS

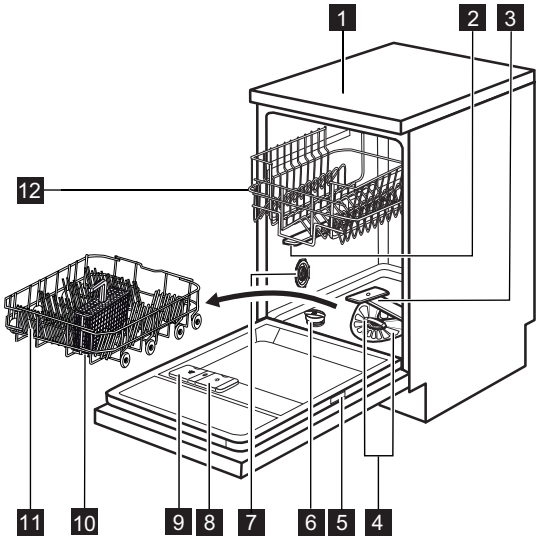

1 Munkafelület
2 Felső szórókar
3 Alsó szórókar
4 Szűrők
5 Adattábla
6 Sótartály
7 Vízkeménység-tárcsa
8 Öblítőszer-adagoló
9 Mosogatószer-adagoló
10 Evőeszköztartó
11 Alsó kosár
12 Felső kosár

KEZELŐPANEL

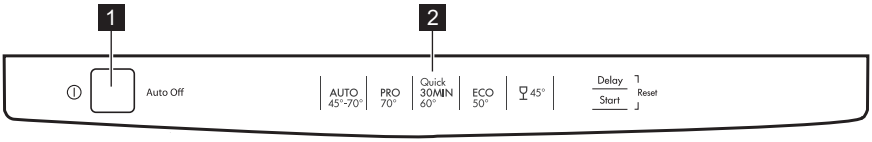

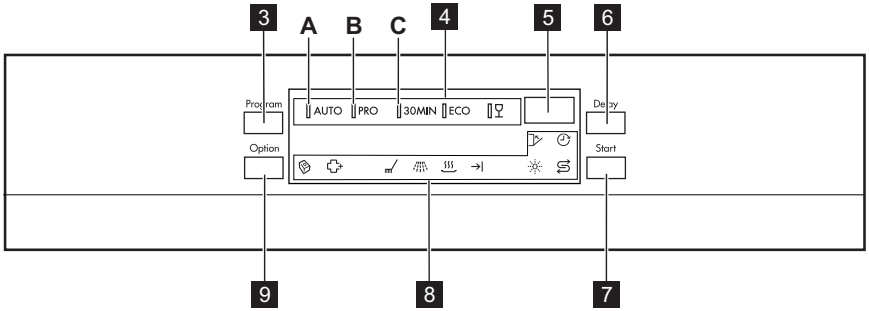

1 Be/ki gomb
2 Program mutató
3 Program gomb
4 Program visszajelzők
5 Kijelző
6 Delay gomb
7 Start gomb
8 Visszajelzők
9 Option gomb

Visszajelzők	Leírás
	Multitab visszajelző.
	ExtraHygiene visszajelző.
	Mosogatási fázis visszajelző.
	Öblítési fázis visszajelző.
	Szárítási fázis visszajelző.
	Program vége visszajelző.
	Öblítőszer visszajelző. A program működése során nem világít e visszajelző.
	Só visszajelző. A program működése során nem világít e visszajelző.
	Késleltetés visszajelző.
	Ajtó visszajelző. Akkor világít, ha az ajtó nincs becsukva.

PROGRAMOK

Program	Szennyezettség mértéke Töltet típusa	Programfázisok	Funkciók
AUTO 1)	Összes Edények, evőeszközök, lábasok és fazekak	Előmosás Főmosogatás 45 °C-on vagy 70 °C-on Öblítések Szárítás	ExtraHygiene
PRO 2)	Erős szennyezettség Edények, evőeszközök, lábasok és fazekak	Előmosás Főmosogatás 70 °C-on Öblítések Szárítás	
30MIN 3)	Friss szennyezettség Edények és evőeszközök	Főmosogatás 60 °C-on Öblítések	ExtraHygiene
ECO 4)	Normál szennyezettség Edények és evőeszközök	Előmosás Főmosogatás 50 °C-on Öblítések Szárítás	ExtraHygiene
	Normál vagy enyhe szennyeződés Kényes cserép- és üvegedények	Főmosogatás 45 °C-on Öblítések Szárítás	

1) A készülék érzékeli a kosarakba helyezett edények mennyiségét és szennyezettségét. Automatikusan beállítja a szükséges hőmérsékletet és a vízmennyiséget, az energiafogyasztást és a program időtartamát.

2) Ez a program magában foglalja az ExtraHygiene funkciót.

3) Ezzel a programmal frissen szennyezett edényeket mosogathat el. Rövid idő alatt is kiváló eredményt nyújt.

4) Ezt a programot használják tesztprogramként a bevizsgáló intézetek. A programmal a leghatékonyabb víz- és áramfelhasználás mellett mosogathatja el a normál mértékben szennyezett edényeket és evőeszközöket. A tesztadatok megtalálhatók kiadványunkban.

Fogyasztási értékek

Program 1)	Energiafogyasztás (kWh)	Víz (liter)
AUTO	0.7 - 1.3	8 - 14
PRO	1.1 - 1.2	10 - 11
30MIN	0.8	7
ECO	0.7 - 0.8	8 - 9
	0.6 - 0.7	9 - 10

1) A kijelző a program időtartamát mutatja.
A víz nyomása és hőmérséklete, a hálózati feszültség ingadozásai és az edények mennyisége módosíthatja a program időtartamát és a fogyasztási értékeket.

KIEGÉSZÍTŐ FUNKCIÓK

MULTITAB FUNKCIÓ

Csak kombinált mosogatószer-tabletták esetében aktiválja e funkciót.
E funkció leállítja az öblítőszer és a só betöltését. Nem világítanak a hozzátartozó visszajelzők. Nőhet a program időtartama.

EXTRAHYGIENE

Ezzel a funkcióval higiénikusabban mosogathat. Az öblítési fázis során a hőmérséklet 70°C-on marad 10–14 percig.

KIEGÉSZÍTŐ FUNKCIÓK AKTIVÁLÁSA

- A mosogatóprogram indítása előtt kapcsolja be vagy ki a kívánt kiegészítő funkciót. A mosogatóprogramok működése közben nem lehet a kiegészítő funkciót be- vagy kikapcsolni.

Nyomja meg a Option gombot		
1-szer	be	ki
2-szer	ki	be
3-szor	be	be
4-szer	ki	ki

Ha befejezi a kombinált mosogatószer-tabletták használatát, a következőket lépéseket végezze el más mosogatószer, öblítőszer vagy regeneráló só használatának megkezdése előtt:

1. Kapcsolja ki a multitab funkciót.
2. Állítsa a vízlágyítót a legmagasabb szintre.
3. Ellenőrizze, hogy tele van-e a sótartály és az öblítőszer-adagoló.
4. Öblítőszer és edények nélkül indítsa el legrövidebb öblítési fázist tartalmazó programot.
5. Állítsa be a vízlágyítót lakóhelye vízkeménységének megfelelően.
6. Állítsa be az adagolt öblítőszer mennyiségét.

AZ ELSŐ HASZNÁLAT ELŐTT

1. Ellenőrizze, hogy a vízlágyító szintje megfelel-e környékén használt víz keménységének. Szükség esetén módosítsa a vízlágyító beállítását. A használt víz keménységére vonatkozó tájékoztatásért lépjen kapcsolatba a helyi vízügyi hatóságokkal.
2. Töltse fel sótartályt.
3. Töltse fel az öblítőszer-adagolót.
4. Nyissa ki a vízcsapot.
5. A készülékben gyártási maradványok lehetnek. Az eltávolításukhoz indítson el egy mosogatóprogramot. Ne használjon mosogatószert és ne töltse meg a kosarakat.

Ha kombinált mosogatószer-tablettákat használ, akkor aktiválja a multitab funkciót. Ezek a tabletták mosogatószert, öblítőszert és regeneráló sót tartalmaznak. Győződjön meg arról, hogy e tabletták megfelelnek-e a környékén lévő vízkeménységnek. Nézze meg a termék csomagolásán található útmutatásokat.

A VÍZLÁGYÍTÓ BEÁLLÍTÁSA

Nagy mennyiségű ásványi anyagot tartalmaz a kemény víz, mely károsíthatja a készüléket, és gyenge mosási eredmény érhető el vele. A vízlágyító semlegesíti ezen ásványi anyagokat.
A regeneráló só tartja tisztán és jó állapotban a vízlágyítót. A helyes vízlágyító szint beállításához a táblázatot nézze meg. Ez biztosítja, hogy megfelelő mennyiségű regeneráló sót és vizet használjon a vízlágyító.

Manuálisan és elektronikusan kell beállítania a vízlágyítót.

Vízkeménység				Vízlágyító beállítás	
Német fok (°dH)	Francia fok (°fH)	mmol/l	Clarke fok	Kézi mosogatás	Elektronika
51 - 70	91 - 125	9.1 - 12.5	64 - 88	2 1)	10
43 - 50	76 - 90	7.6 - 9.0	53 - 63	2 1)	9
37 - 42	65 - 75	6.5 - 7.5	46 - 52	2 1)	8
29 - 36	51 - 64	5.1 - 6.4	36 - 45	2 1)	7
23 - 28	40 - 50	4.0 - 5.0	28 - 35	2 1)	6
19 - 22	33 - 39	3.3 - 3.9	23 - 27	2 1)	5 1)
15 - 18	26 - 32	2.6 - 3.2	18 - 22	1	4
11 - 14	19 - 25	1.9 - 2.5	13 - 17	1	3
4 - 10	7 - 18	0.7 - 1.8	5 - 12	1	2
< 4	< 7	< 0.7	< 5	1 2)	1 2)

1) Gyári helyzet.

2) Ezen a szinten ne használjon sót.

Manuális beállítás

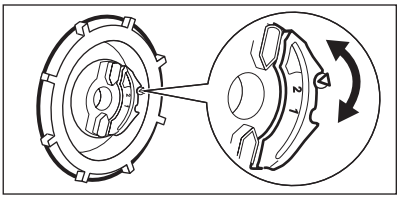

A vízkeménység-tárcsát forgassa el az 1. vagy 2. állásba.

Elektronikus beállítás

1. A készülék bekapcsolásához nyomja meg a be/ki gombot.
2. Győződjön meg arról, hogy a készülék beállítási módban van-e. Nézze meg a „PROGRAM KIVÁLASZTÁSA ÉS ELINDÍTÁSA“ című részt.
3. Egyidejűleg nyomja meg és addig tartsa megnyomva a **Delay** és **Start** gombokat, amíg az (**A**), (**B**) és (**C**) visszajelzők villognak.
4. Nyomja meg a**Program** gombot.
   - Kialszik a (**B**) és (**C**) visszajelző.
   - Továbbra is villog az (**A**) visszajelző.
   - A kijelzőn a vízlágyító beállítása látható. Példa: S L = 5. szint
5. Többször nyomja meg a **Program** érintőgombot a beállítás módosításához.
6. A megerősítéshez kapcsolja ki a készüléket.

A SÓTARTÁLY FELTÖLTÉSE

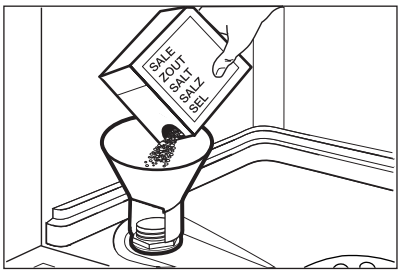

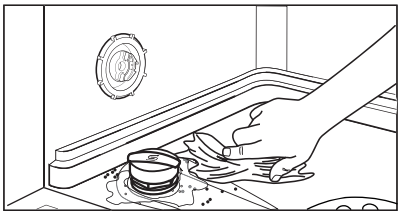

FIGYELEM
Csak mosogatógéphez ajánlott regeneráló sót használjon. Egyéb termékek károsodást okozhatnak a készülékben.
Víz és só juthat ki a töltés során a sótartályból. Korrózióveszély. Ennek megakadályozására, a sótartály töltése után indítson el egy programot.

1. Csavarja le a kupakot az óramutató járásával ellenkező irányba, és nyissa ki a sótartályt.
2. Öntsön 1 liter vizet a sótartályba (csak az első alkalommal).
3. Töltse fel a sótartályt regeneráló sóval.
4. Távolítsa el a sótartály nyílása körül lévő sót.
5. A sótartály visszazárásához tekerje a kupakot az óramutató járásával megegyező irányba.

AZ ÖBLÍTŐSZER-ADAGOLÓ TÖLTÉSE

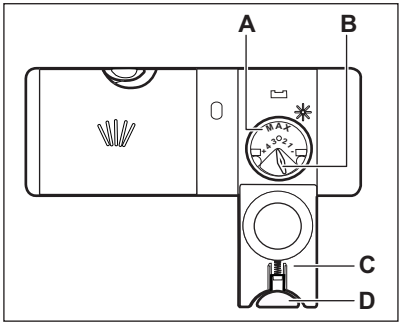

FIGYELEM
Csak mosogatógépekhez való márkás öblítőszert használjon. Egyéb termékek károsodást okozhatnak a készülékben.

Az utolsó öblítési fázis során az öblítőszer elősegíti az edények csík- és foltmentes szárítását.

1. Nyomja meg a kioldó gombot (**D**) a fedél (**C**) felnyitására.
2. Töltse fel az öblítőszer-adagolót (**A**), de ne lépje túl a 'max' jelzést.
3. A kilöttyent öblítőszert nedvszívó törlőkendővel távolítsa el, hogy a mosogatóprogram alatt megakadályozza a túlzott habképződést.
4. Zárja le a fedelet. Ellenőrizze, hogy reteszelő helyzetben van-e a kioldó gomb.

Elfordíthatja az adagolt mennyiség választókapcsolót (**B**) 1 (legkisebb mennyiség) és 4 (legnagyobb mennyiség) helyzetek közötti beállítására.

NAPI HASZNÁLAT

1. Nyissa ki a vízcsapot.
2. A készülék bekapcsolásához nyomja meg a be/ki gombot. Győződjön meg arról, hogy a készülék beállítási módban van-e. Nézze meg a „PROGRAM KIVÁLASZTÁSA ÉS ELINDÍTÁSA“ című részt.
   - Ha világít a só visszajelző, akkor töltse fel a sótartályt.
   - Ha világít az öblítőszer-adagoló visszajelző, akkor töltse fel az öblítőszer-adagolót.
3. Pakolja meg megfelelően a kosarakat.
4. Töltse be a mosogatószert.
5. Állítsa be és indítsa el a töltet és a szennyeződés típusának megfelelő programot.

PAKOLJA MEG MEGFELELŐEN A KOSARAKAT.

A mellékelt tájékoztatóban nézzen meg a kosarak feltöltésére vonatkozó példákat.

- Csak mosogatógépbe tehető darabok mosogatására használja a készüléket.
- Ne tegyen fából, szaruból, alumíniumból, ónból és rézből készült darabokat a készülékbe.
- Ne helyezzen a készülékbe a vizet felszívó darabokat (szivacsot, rongyot).
- Távolítsa el az ételmaradékot az edényekről.
- Áztassa fel az edényekre égett ételt.
- Az üreges tárgyakat (pl. csészék, poharak és lábasok) nyílásukkal lefele tegye be.
- Fontos, hogy az edények és evőeszközök ne legyenek egymásba csúszva. Keverje más edényekkel a kanalakat.
- Ellenőrizze, hogy a poharak nem érnek-e más poharakhoz.
- A kisebb tárgyakat helyezze az evőeszközkosárba.
- A könnyű darabokat helyezze a felső kosárba. Ügyeljen arra, hogy az eszközök ne mozdulhassanak el.
- A mosogatóprogram elindítása előtt győződjön meg arról, hogy a szórókarok szabadon mozoghatnak.

A MOSOGATÓSZER HASZNÁLATA

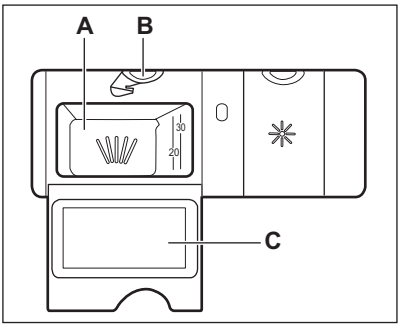

FIGYELEM
Csak mosogatógépekhez készült mosogatószereket használjon.

1. Nyomja meg a kioldó gombot (**B**) a fedél (**C**) felnyitásához.
2. Tegyen mosogatószert az adagolóba (**A**).
3. Ha előmosogatási fázissal rendelkező mosogatóprogramot használ, tegyen egy kevés mosogatószert a készülék ajtajának belsejébe.
4. Ha mosogatószer-tablettát használ, tegye a tablettát a mosogatószer-adagolóba (**A**).
5. Zárja le a fedelet. Ellenőrizze, hogy reteszelő helyzetben van-e a kioldó gomb.

Ne használjon a szükségesnél több mosogatószert. További információkért olvassa el a mosogatószer csomagolásán található útmutatásokat.

A rövid programok alatt nem oldódnak fel teljesen a mosogatószer-tabletták, és a mosogatószer maradványok az edényeken maradhatnak.
Hosszú programok esetén célszerű mosogatószer-tablettákat használni.

PROGRAM KIVÁLASZTÁSA ÉS ELINDÍTÁSA

Beállítási mód

A következő műveletek esetében a készüléknek beállítás üzemmódban kell lennie:
A készülék beállítási módban van az aktiválás után:

- Az összes programjelzőfény felgyullad.
- A kijelző két vízszintes állapotjelző sávot jelenít meg.

Ha más állapot látható a kezelőpanelen, akkor egyidejűleg nyomja meg és addig tartsa megnyomva a **Delay** és a **Start** gombot, amíg beállítási módba nem kerül a készülék.

A program elindítása késleltetett indítás nélkül

1. Nyissa ki a vízcsapot.
2. A készülék bekapcsolásához nyomja meg a be/ki gombot.
3. Csukja be a készülék ajtaját.
4. Győződjön meg arról, hogy a készülék beállítási módban van-e.
5. Annyiszor nyomja meg a **Program** gombot, amíg világítani nem kezd annak a programnak a visszajelzője, amelyet be szeretne állítani.
   - A program időtartama villog a kijelzőn.
   - A beállított program visszajelzői világítanak.
6. Amennyiben szeretné, beállíthatja a funkciókat.
7. Nyomja meg a **Start** gombot. A program elindul.
   - Csak az aktív fázis visszajelzője marad bekapcsolva.
   - A kijelzőn a programidő látható, amely 1 perces időközökkel csökken.

A program késleltetett elindítása

1. Válassza ki a programot és a kívánt opciókat.
2. Nyomja meg ismételten a **Delay** gombot, amíg a kijelzőn a kívánt késleltetési idő nem jelenik meg (1-24 óra között).
   - A késleltetési idő villog a kijelzőn.
   - A késleltetett indítás visszajelzője bekapcsol.
3. Nyomja meg a **Start** gombot. Elkezdődik a visszaszámlálás.
   - A kijelzőn a késleltetett indítás visszaszámlálása 1 órás lépésekben látható.
   - Kialszanak a beállított program állapotjelzői.

- Amikor a visszaszámlálás befejeződött, a program elindul.
  – Bekapcsol az aktív fázis visszajelzője.

A z ajtó kinyitása a készülék működése közben

Ha kinyitja az ajtót, a készülék leáll. Amikor ismét becsukja az ajtót, a készülék a megszakítási ponttól folytatja tovább.

A késleltetett indítás visszavonása a visszaszámlálás működése közben

Nyomja meg újból a **Delay** gombot, amíg:

- A kijelző a program időtartamát mutatja.
- Világítani nem kezdenek a fázisjelzők.
- A program elindul.

A program törlése

Egyidejűleg érintse meg hosszan a **Delay** és **Start** mezőket, amíg:

- Az összes programjelzőfény felgyullad.
- A kijelző két vízszintes állapotjelző sávot jelenít meg.

Egy új program elindítása előtt ellenőrizze, hogy van-e mosogatószer a mosogatószer-adagolóban.

Miután a program véget ért

A program befejezése után világít a program vége visszajelző, és a kijelzőn a **0** látható.

1. Nyissa ki a készülék ajtaját.
2. A be-/ki gomb megnyomásával kapcsolja ki a készüléket.
3. Zárja el a vízcsapot.

Ha nem nyomja meg a be/ki gombot, az **Auto Off** eszköz néhány perc után automatikusan kikapcsolja a készüléket. Ez segít az energiafogyasztás csökkentésében.

- Jobb szárítási eredmény eléréséhez tartsa a készülék ajtaját nyitva néhány percig.

- A kipakolás előtt várja meg, amíg az edények kihűlnek. A forró edények könnyebben megsérülnek.
- Először az alsó kosarat, majd a felső kosarat ürítse ki.

Lehetséges, hogy víz van a készülék oldalfalain és ajtaján. A rozsdamentes acél hamarabb lehűl, mint az edények.

ÁPOLÁS ÉS TISZTÍTÁS

VIGYÁZAT

Karbantartás előtt kapcsolja ki a készüléket, és húzza ki a hálózati csatlakozódugót a csatlakozóaljzatból.

Az elszennyeződött szűrők és az eltömődött szórókarok rontják a mosogatás eredményességét.
Rendszeresen ellenőrizze, és szükség esetén tisztítsa meg azokat.

A SZŰRŐK TISZTÍTÁSA

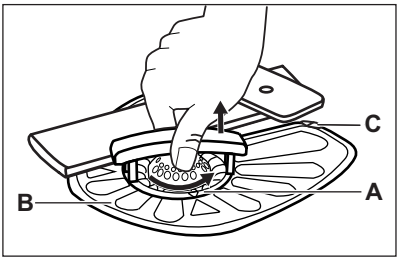

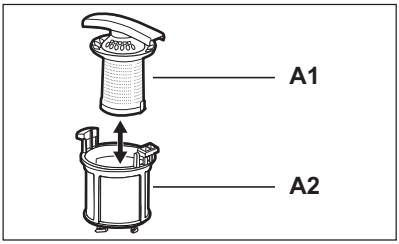

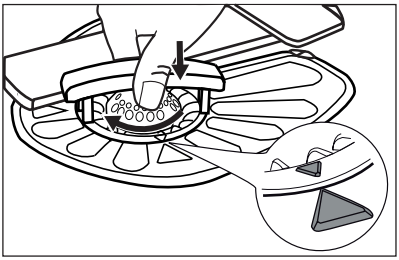

1. Fordítsa óramutató járásával megegyező irányba a szűrőt (**A**), és vegye ki.
2. A szűrő (**A**) szétszereléséhez, húzza szét az (**A1**) és (**A2**) jelzésű részeket.
3. Vegye ki a szűrőt (**B**).
4. Vízzel tisztítsa meg a szűrőt.
5. Tegye a szűrőt (**B**) vissza a helyére. Ellenőrizze, hogy a két vezetősín (**C**) alatt megfelelően illeszkedik-e.
6. Szerelje össze a szűrőt (**A**), és tegye a másik szűrőben (**B**) lévő helyére. Ütközésig fordítsa az óramutató járásával megegyező irányba.

A szűrők helytelen elhelyezése gyenge mosogatási eredményeket és a készülék károsodását okozhatja.

A SZÓRÓKAROK TISZTÍTÁSA

Ne szerelje ki a szórókarokat.
Ha a szórókarok furatai eltömődnének, a szennyeződés megmaradó részét egy hegyes végű tárggyal távolítsa el.

KÜLSŐ TISZTÍTÁS

A készüléket puha, nedves ruhával tisztítsa.
Csak semleges tisztítószert használjon. Ne használjon súrolószert, súrolószivacsot vagy oldószereket.

HIBAELHÁRÍTÁS

A készülék nem indul el, vagy működés közben leáll.
Először próbálja meg kiküszöbölni a problémát (lásd a táblázatot). Ha nem, forduljon a márkaszervizhez.

Bizonyos meghibásodások esetén a kijelzőn egy riasztási kód látható:

- ,10 - A készülék nem tölt be vizet.
- ,20 - A készülék nem ereszti le a vizet.
- ,30 - A túlcsordulás-gátló bekapcsolt.

VIGYÁZAT
Mielőtt elvégezné az alábbi ellenőrzéseket, kapcsolja ki a készüléket.

Jelenség	Lehetséges ok	Lehetséges megoldás
A program nem indul el.	A hálózati csatlakozódugó nincs megfelelően csatlakoztatva a hálózati csatlakozóaljzatba.	Csatlakoztassa megfelelően a csatlakozódugót.
	A készülék ajtaja nyitva van.	Csukja be a készülék ajtaját.
	Nem nyomta meg a**Start** gombot.	Nyomja meg a**Start** gombot.
	A biztosítódobozban kiolvadt a biztosíték.	Cserélje ki a biztosítékot, vagy kapcsolja fel a megszakítót.
	Késleltetett indítás van beállítva.	Törölje a késleltetett indítást, vagy várja meg a visszaszámlálás befejeződését.
A készülék nem tölt be vizet.	A vízcsap zárva van.	Nyissa ki a vízcsapot.
	A víznyomás túl alacsony.	Forduljon a helyi vízszolgáltatóhoz.
	A vízcsap eltömődött vagy vízkő-ves.	Tisztítsa ki a vízcsapot.
	Eltömődött a befolyócső szűrője.	Tisztítsa meg a szűrőt.
	Összehurkolódott vagy meghajlott a befolyócső.	Ellenőrizze, hogy megfelelő-e a cső beszerelése.
	A túlcsordulás-gátló bekapcsolt. Vízszivárgás lépett fel a készülékben.	Zárja el a vízcsapot, és forduljon a márkaszervizhez.
A készülék nem ereszti le a vizet.	A szifon eltömődött.	Tisztítsa ki a szifont.
	Összehurkolódott vagy meghajlott a vízleeresztő cső.	Ellenőrizze, hogy megfelelő-e a cső beszerelése.

Ellenőrzés után kapcsolja be a készüléket. A program a megszakítási ponttól folytatódik.
Ha a probléma ismét jelentkezik, akkor forduljon a márkaszervizhez.

Ha a kijelző a fentiektől eltérő riasztási kódot mutat, forduljon a márkaszervizhez.

A MOSOGATÁS ÉS A SZÁRÍTÁS EREDMÉNYE NEM KIELÉGÍTŐ

Jelenség	Lehetséges ok	Lehetséges megoldás
Az edények nem tisztták.	A szűrők eltömődtek.	Tisztítsa meg a szűrőket.
	Nincsenek megfelelően össze- és beszerelve a szűrők.	Ellenőrizze, hogy megfelelő-e a szűrők össze- és beszerelése.
	Eltömődtek a szórókarok.	Egy vékony, hegyes tárggyal távolítsa el a megmaradt szennyeződést.
	A kiválasztott program nem felel meg a töltet és a szennyeződés típusának.	Ellenőrizze, hogy megfelelő-e a program az ilyen típusú töltet és a szennyeződés esetében.
	Az edények nem megfelelően vannak a kosarakba helyezve. Nem lehet minden darabot a vízzel lemosni.	Ellenőrizze, hogy megfelelő-e a darabok helyzete a kosarakban, valamint a víz könnyen moshatja-e azokat.
	A szórókarok nem tudnak szabadon mozogni.	Ellenőrizze, hogy megfelelő-e a darabok helyzete a kosarakban, valamint nem akadályozzák-e a szórókar mozgását.
	Nem volt elegendő a mosogatószer.	A program indítása előtt ellenőrizze, hogy megfelelő mennyiségű mosogatószert tett-e az adagolóba.
	Nem volt mosogatószer a mosogatószer-adagolóban.	A program indítása előtt ellenőrizze, hogy tett-e mosogatószert az adagolóba.
Vízkőmaradványok vannak az edényeken.	A sótartály üres.	Ellenőrizze, hogy van-e regeneráló só a sótartályban.
	A vízlágyító beállított szintje helytelen.	Ellenőrizze, hogy a vízlágyító szintje megfelel-e a környékén használt víz keménységének.
	Laza a sótartály kupakjának rögzítése.	Húzza meg a kupakot.
Fehéres csíkok és szennyeződések vagy kékes réteg látható a poharakon és edényeken.	Túl nagy volt az adagolt öblítőszer mennyisége.	Csökkentse az adagolt öblítőszer mennyiségét .
	Túl sok volt a mosogatószer.	A program indítása előtt ellenőrizze, hogy megfelelő mennyiségű mosogatószert tett-e az adagolóba.

Jelenség	Lehetséges ok	Lehetséges megoldás
Vízcseppek száradási nyomai láthatóak a poharakon és az edényeken.	Túl kicsi volt az adagolt öblítőszer mennyisége.	Növelje az adagolt öblítőszer mennyiségét.
	Lehet, hogy a mosogatószer minősége az oka.	Próbáljon ki másik márkájú mosogatószert.
Nedvesek az edények.	• Nincs szárító szakasza a programnak. • Egy alacsony hőmérsékletű szárítási szakasza van a programnak.	Jobb szárítási eredmény eléréséhez tartsa az ajtót nyitva néhány percig.
Az edények nedvesek és homályosak.	Az öblítőszer-adagoló üres.	Ellenőrizze, hogy van-e öblítőszer az öblítőszer-adagolóban.
	Lehet, hogy az öblítőszer minősége az oka.	Próbáljon ki másik márkájú öblítőszert.
	Lehet, hogy a kombinált mosogatószer-tabletta minősége az oka.	• Próbáljon ki másik márkájú kombinált mosogatószer-tablettát. • Aktiválja az öblítőszer-adagoló funkciót, majd használja együtt az öblítőszert és a kombinált mosogatószer-tablettákat.

Az öblítőszer-adagoló aktiválása aktivált multitab funkcióval együtt

1. A készülék bekapcsolásához nyomja meg a be/ki gombot.
2. Győződjön meg arról, hogy a készülék beállítási módban van-e. Nézze meg a „PROGRAM KIVÁLASZTÁSA ÉS ELINDÍTÁSA“ című részt.
3. Egyidejűleg nyomja meg és addig tartsa megnyomva a **Delay** és **Start** gombokat, amíg az (**A**), (**B**) és (**C**) visszajelzők villognak.
4. Nyomja meg a **Option** gombot.
   - Kialszik az (**A**) és (**C**) visszajelző.
   - Továbbra is villog a (**B**) visszajelző.
   - A kijelzőn az öblítőszer-adagoló beállítása látható.

0d	Kikapcsolva
1d	Be

5. A beállítás módosításához nyomja meg az **Option** gombot.
6. A megerősítéshez kapcsolja ki a készüléket.
7. Állítsa be az adagolt öblítőszer mennyiségét.
8. Töltse fel az öblítőszer-adagolót.

ÜZEMBE HELYEZÉS

VIGYÁZAT
Tekintse meg a „BIZTONSÁGI INFORMÁCIÓK” részt.

BEÉPÍTÉS KONYHAI MUNKAPULT ALÁ

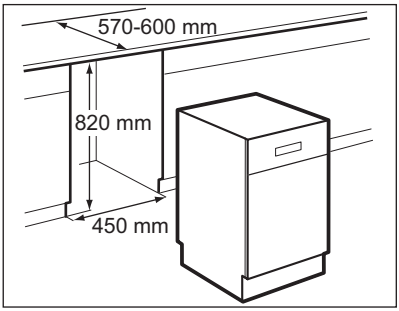

1. Ügyeljen arra, hogy a fülke méretei megegyezzenek az ábrán látható méretekkel.
2. A készüléket vízcsap és lefolyó közelében helyezze el.

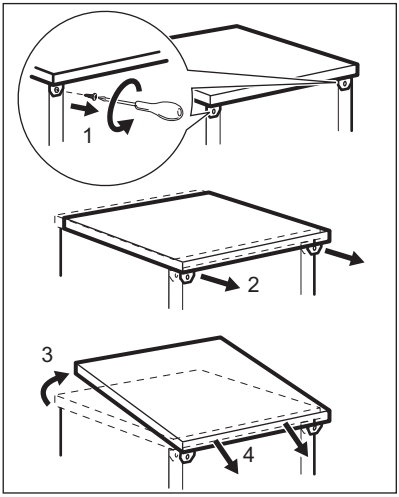

3. Távolítsa el a készülék munkafelületét.
4. A készülék megfelelő vízszintbe állításához engedje ki, vagy húzza meg az állítható lábakat.

   Megfelelően vízszintbe állított készüléknél az ajtó megfelelően záródik és szigetel.
5. Szerelje be a készüléket a konyhai munkafelület alá.

VÍZLEERESZTÉS CSATLAKOZTATÁSA

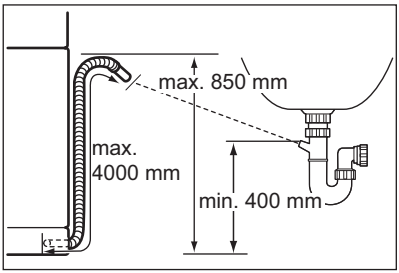

Csatlakoztassa a kifolyótömlőt:

- A szifonhoz. Rögzítse a kifolyótömlőt a konyhai munkafelület alá. Ez megakadályozza, hogy a szennyvíz a mosogatótálcából visszafolyjon a készülékbe.
- Egy szellőzőlyukkal ellátott állócsőhöz, melynek belső átmérője minimum 40 mm.

Távolítsa el a mosogatótálca dugóját, amikor a készülék kiengedi a vizet. Ez megakadályozza, hogy a víz visszafolyjon a készülékbe.
A kifolyótömlő hosszabbítója nem lehet hosszabb 2 méternél, és ugyanolyan átmérőjűnek kell lennie, mint a kifolyótömlő.

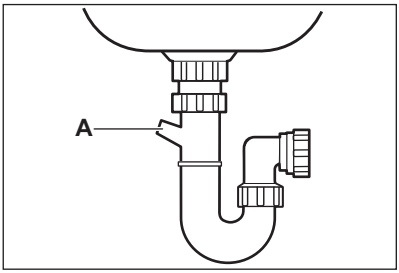

Ha a kifolyótömlőt a mosogató alatti szifonhoz csatlakoztatja, távolítsa el a műanyag membránt (**A**). A membrán nem teljes eltávolítása a szifon eltömődését okozhatja, és nem megfelelő vízleeresztéshez vezethet.
Ez a készülék visszacsapó szeleppel rendelkezik, amely megakadályozza, hogy a piszkos víz visszajusson készülékbe. Ha a mosogató szifonjába visszacsapó szelep van beépítve, a megfelelő vízleeresztés érdekében távolítsa el azt.

MŰSZAKI INFORMÁCIÓK

Méretek	Szélesség / Magasság / Mélység (mm)	446 / 850 / 620
Elektromos csatlakoztatás	Lásd az adattáblát.	
	Feszültség	220-240 V
	Frekvencia	50 Hz
Hálózati víznyomás	Min. / max. (bar / MPa)	(0.5 / 0.05) / (8 / 0.8)
Vízellátás [1]	Hidegvíz vagy melegvíz[2]	max. 60°C
Kapacitás	Teríték	9

[1] Csatlakoztassa a befolyócsövet egy 3/4"-os csavarmenetes csaphoz.

[2] Ha a melegvíz alternatív energiaforrásokból származik (pl. napelemek, szélenergia), akkor az energiafogyasztás csökkentése érdekében használja a melegvíz-vezetéket.